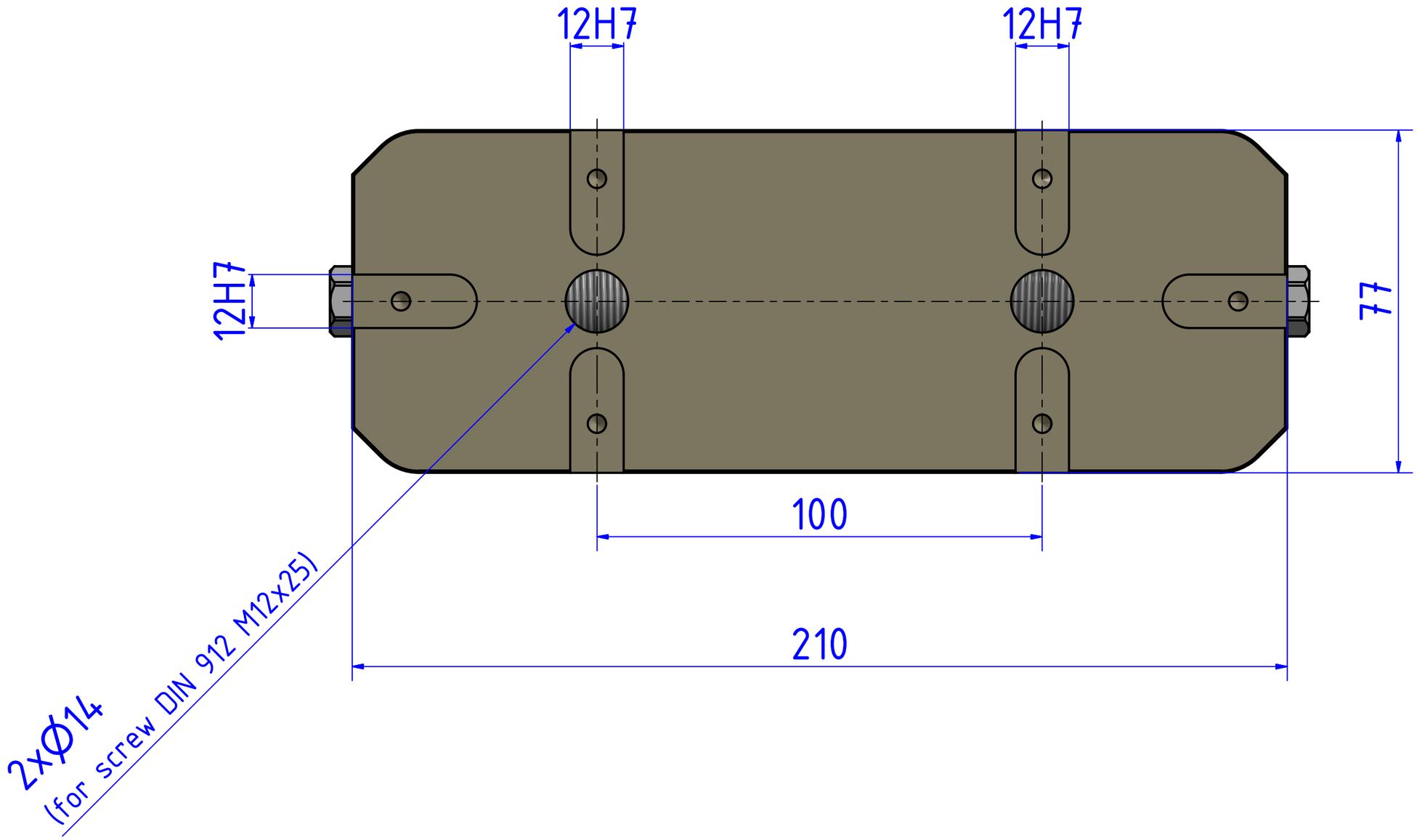

KASTR CU-T 77